HIKROBOT

MV-ID3016PM

160 万像素智能读码器

MV-ID3016PM 型号智能读码器，可高效读取多种码制的一维码和二维码，最大读取速度可达 84 个码/秒。同时采用自研的深度学习算法，鲁棒性强，可识别多种复杂条码。适用于 3C，食药品，电子半导体，汽车零部件等行业。

功能特性：

- 优秀 Sensor 选型，高速采集优质图像
- 单一线缆提供丰富 IO 接口，可接入多路输入、输出信号
- 外置防水调试按钮，支持外部手动触发
- 顶部环形指示灯，快速观察工作状态
- 双边侧腰线结果指示灯，读码 OK/NG 状态多角度可视
- 模块化光源设计，分路可控，替换便捷

应用行业：

3C，食药品，电子半导体，汽车零部件

订货型号：

- 6 mm 焦距、机械对焦设备：MV-ID3016PM-06M-WBN
- 12 mm 焦距、机械对焦设备：MV-ID3016PM-12M-WBN
- 14.8 mm 焦距、机械对焦设备：MV-ID3016PM-15M-WBN

技术参数

型号 参数	MV-ID3016PM-06M-WBN	MV-ID3016PM-12M-WBN	MV-ID3016PM-15M-WBN
	160 万像素智能读码器		
性能			
条码类别	一维码：Code 39，Code 93，Code 128，CodaBar，EAN，ITF25，MATRIX25，MSI，CODE11，INDUSTRIAL25，CHINAPOST 等 二维码：QR，DM 等 堆叠码：PDF417		
最大处理帧率	60 fps		
最大读取速度	84 个码/秒		
传感器类型	CMOS，全局快门		
像元尺寸	3.45 μm×3.45 μm		
靶面尺寸	1/2.9”		
分辨率	1408×1024		
曝光时间	16 μs ~ 1 sec		
增益	0 ~ 40 dB		
黑白/彩色	黑白		
通讯协议	SmartSDK，TCP Client，Serial，FTP，TCP Server，Profinet，MELSEC，Ethernet/IP，ModBus，Fins，SLMP		
电气特性			
数据接口	Fast Ethernet（100Mbit/s）		
数字 I/O	17-pin M12 接口提供电源和 I/O：包含 3 路非隔离输入（LineIn 0/1/2），3 路非隔离输出（LineOut 0/1/2），1 路 RS232 输入，1 路 RS232 输出 支持通过顶部按钮触发设备		
供电	24 VDC		
最大功耗	20 W@24 VDC（启用自带补光灯）		
结构			
焦距	6 mm	12 mm	14.8 mm
镜头接口	M12-Mount，机械对焦		
镜头罩	透明镜头罩，可选购全偏振、半偏振镜头罩		
光源	聚光白光，可选购聚光红光/蓝光/红外，广角白光/蓝光/红光		
指示灯	电源指示灯 PWR，网络指示灯 LNK，状态指示灯 STS，结果显示指示灯 OK/NG		
外形尺寸	65.2 mm×65.2 mm×42 mm		
重量	约 250 g		
IP 防护等级	IP67（正确安装适当镜头防水罩的情况下）		
温度	工作温度 0~50℃，储藏温度-30~70℃		
湿度	20%~95%RH 无冷凝		
一般规范			
软件	IDMVS		
认证	CE，FCC，RoHS，KC		

外形尺寸：

机械对焦设备：

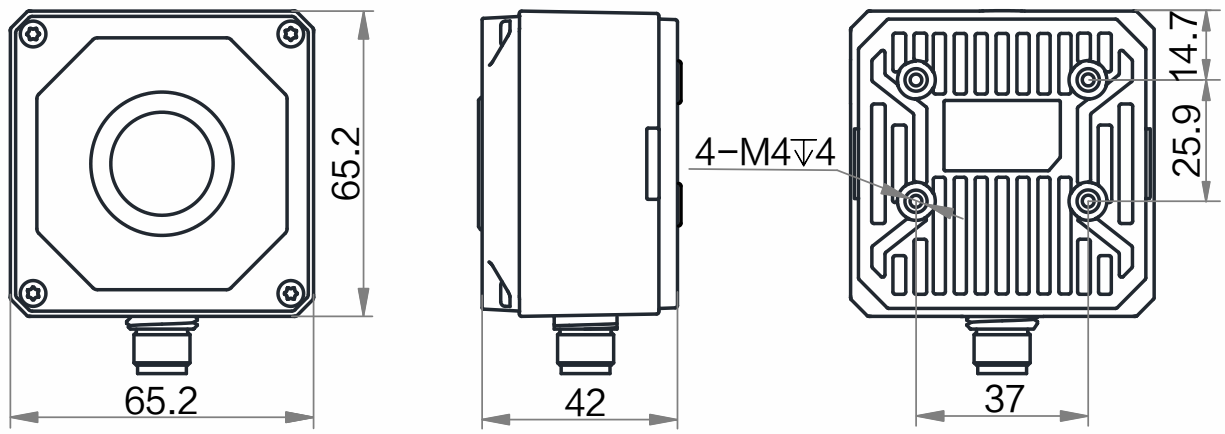

Unit：mm

检测范围

MV-ID3016PM（单位：mm）						
镜头焦距	工作距离	视野范围		1D 单像素精度	2D 单像素精度	横向视野示意图
		H	V			
6	63	59.8	40.6	0.043	0.17	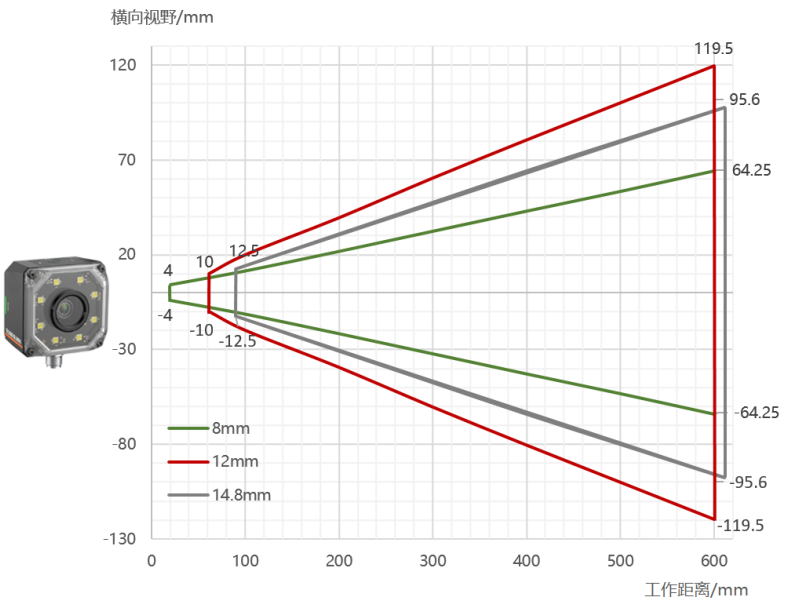
	100	88.3	60.8	0.063	0.251	
	200	175.3	117	0.125	0.498	
	300	271	179	0.193	0.77	
	400	337	230	0.239	0.957	
	500	433	305	0.308	1.23	
	600	517	363	0.368	1.47	
12	61	20	0.015	0.591	0.057	
	100	40	0.028	1.1	0.113	
	200	79	0.056	2.2	0.224	
	300	120.8	0.086	3.39	0.343	
	400	160.9	0.114	4.49	0.457	
	500	200	0.142	5.59	0.568	
	600	239	0.17	6.69	0.679	
14.8	90	25	17.2	0.018	0.071	
	200	61.8	41.5	0.044	0.176	
	300	95	64.2	0.068	0.27	
	400	128.2	87.1	0.091	0.364	
	500	160	109	0.114	0.455	
	600	191.2	133	0.136	0.542	

杭州海康机器人股份有限公司版权所有，侵权必究。
本文件中所有信息如有变更恕不另行通知；本文件内容经过仔细核对力求精准，但仍可能存在误差；本文件所涉数据可能因环境等因素产生差异，本公司不承担由此产生的后果。