RL00040-1C24-T1

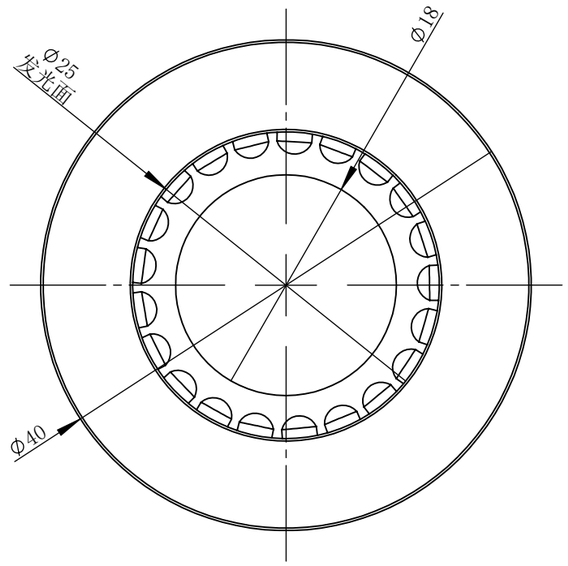

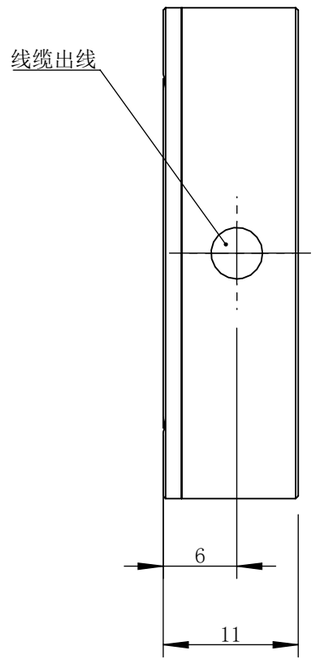

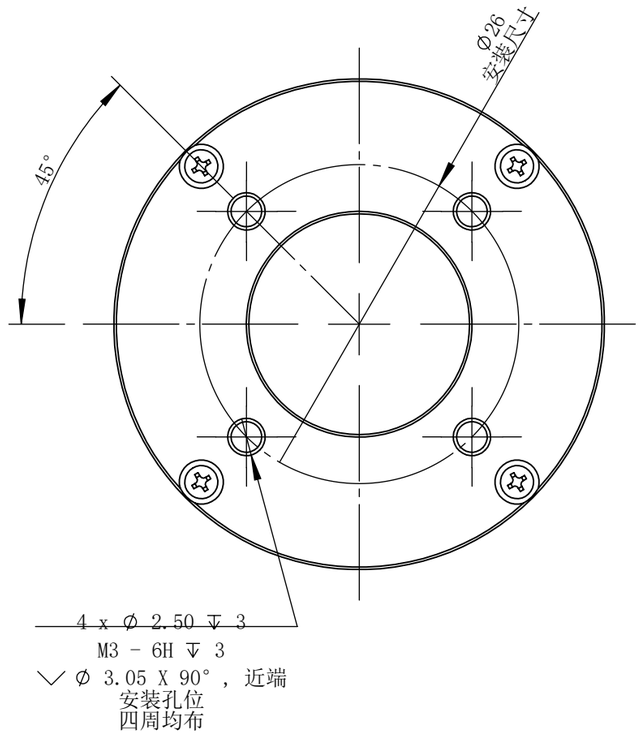

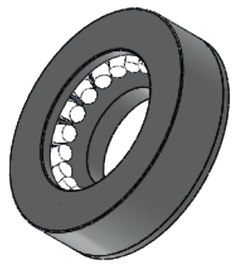

零 件 图 号	RL00040-1C24-T1
借(通)用件登记	
描图	
描校	
旧底图总号	
底图总号	
签字	
日期	

设计	PLF	2021/8/5	图纸比例	2:1	产品型号	RL00040-1C24
审核	HXC	2021/8/5	当前版本	T1	公司名称	深圳市晶庆光电有限公司
批准			共 1 张	第 1 张	视图关系	

深圳市晶庆光电有限公司　2021年8月5日 9:56:23　图幅: A3