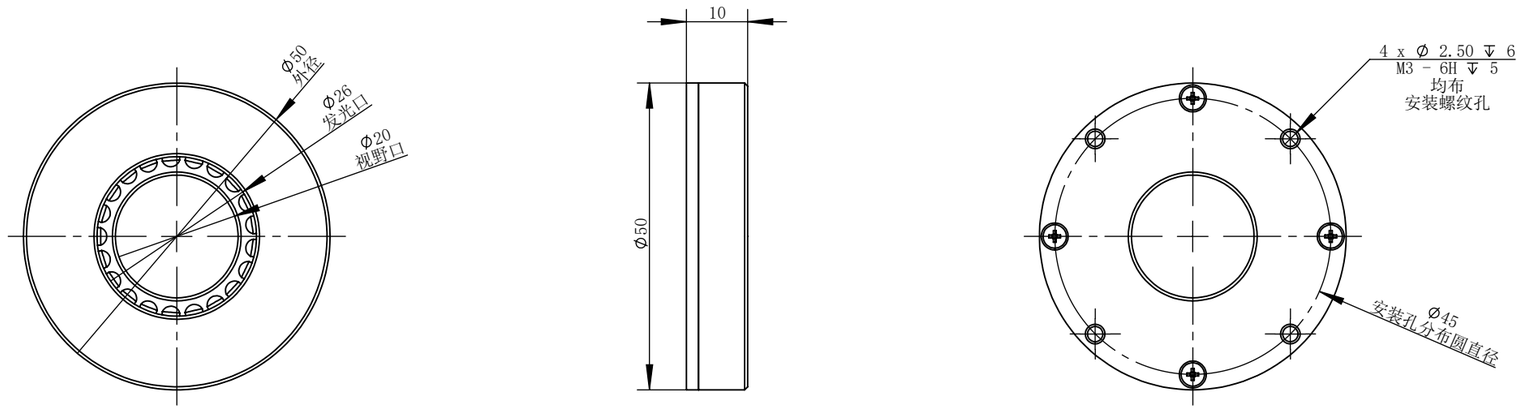

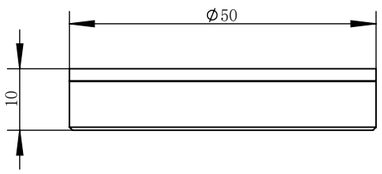

设计	C Z	2019-02-19	图纸比例	2:1	产品型号	
审核	LGX	2019-02-19	当前版本	B	公司名称	深圳市晶庆光电有限公司
批准			共 2 张	第 1 张	视图关系	

深圳市晶庆光电有限公司	2019年2月19日 11:44:42	图幅: A3