RL15090A1C-MZ00

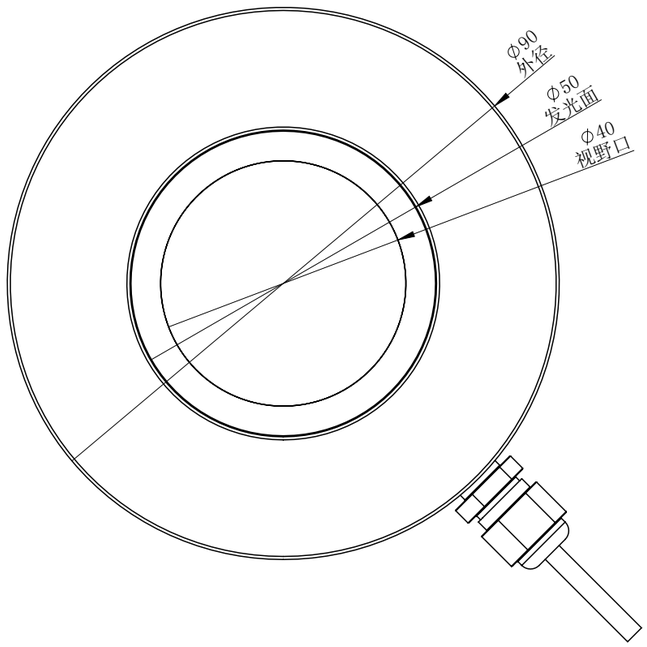

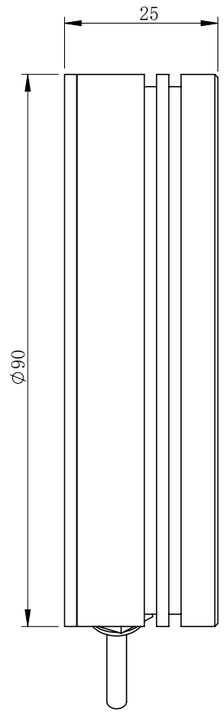

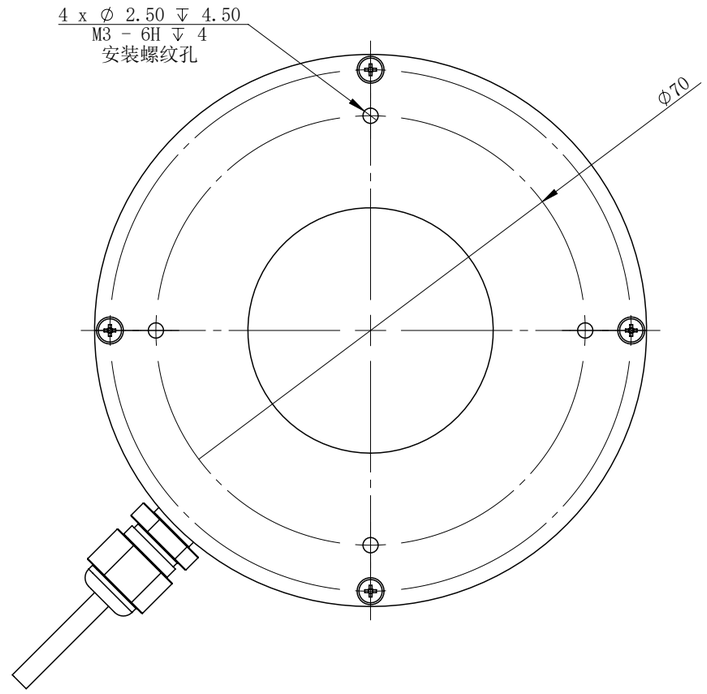

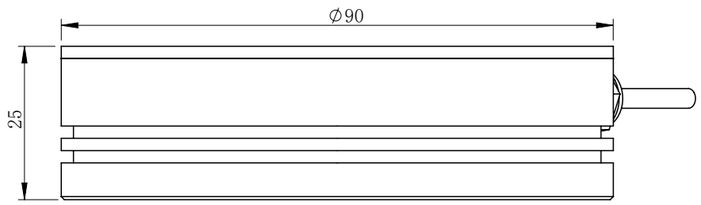

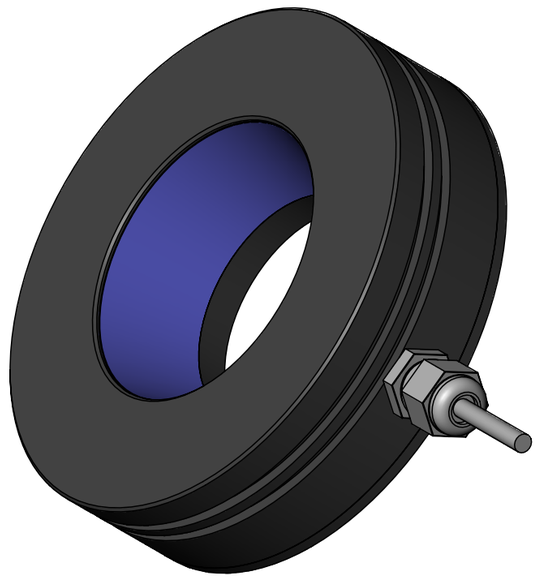

RL15090A1C-MZ00			图纸比例	1:1	产品型号	RL15090-3C24-D
设计绘图	C Z	2018-11-27	当前版本	A1	公司名称	深圳市晶庆光电有限公司
审核批准	LGX	2018-11-27	质量（kg）	0.20	视图关系	
深圳市晶庆光电有限公司			2018-11-27		图幅： A3	

零 件 图 号

借(通)用件登记

描图

描校

旧底图总号

底图总号

签字

日期