RL30300A1C-MZ00

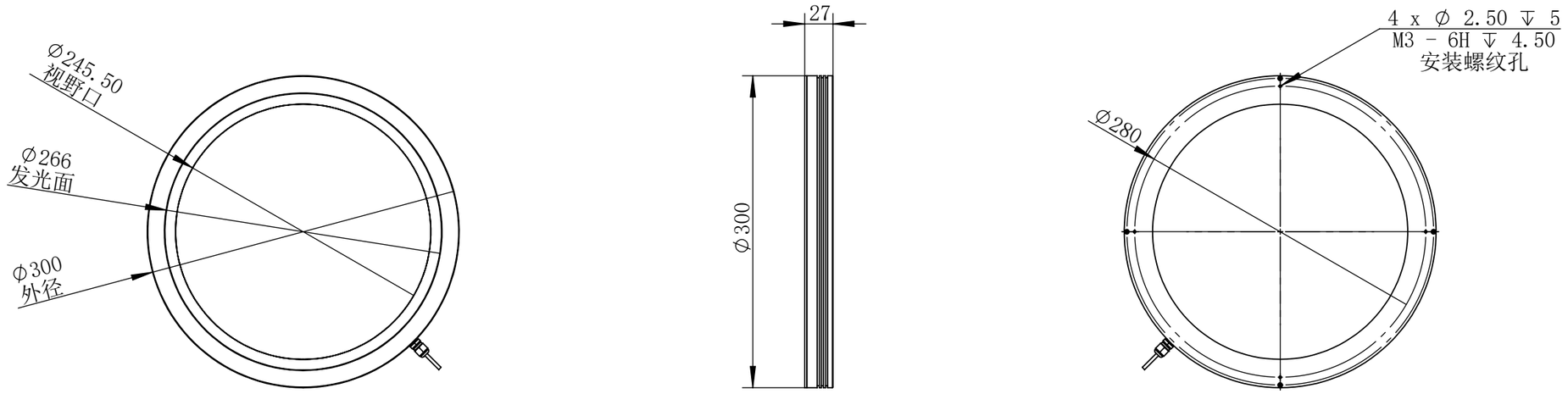

RL30300A1C-MZ00			图纸比例	1:5	产品型号	RL30300A1C-4C24-D
设计绘图	ZQY	2020/3/14	当前版本	A1	公司名称	深圳市晶庆光电有限公司
审核批准	HXC	2020/3/14	质量（kg）	0.89	视图关系	

深圳市晶庆光电有限公司	2020/3/14	图幅： A3

零 件 图 号

借(通)用件登记

描图

描校

旧底图总号

底图总号

签字

日期