RL45070A1C-MZ00

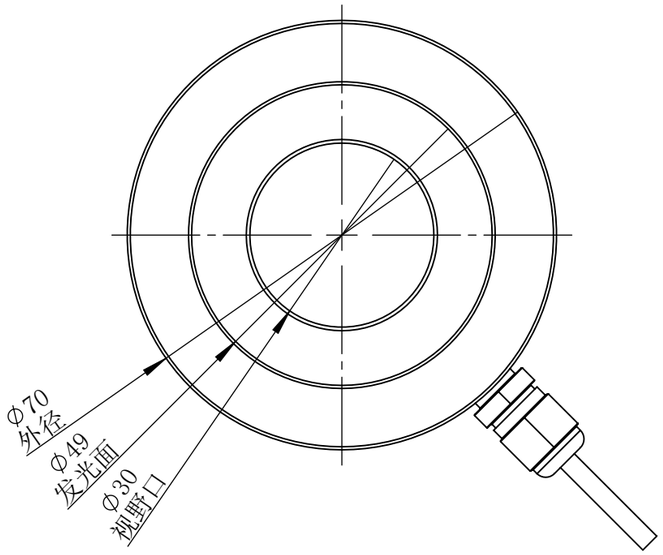

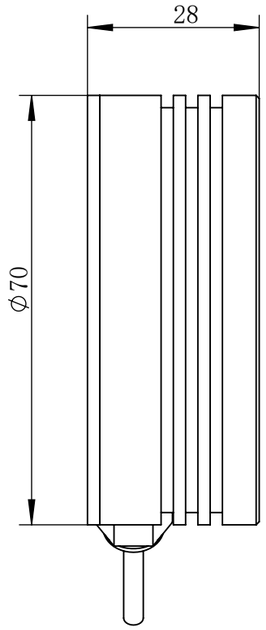

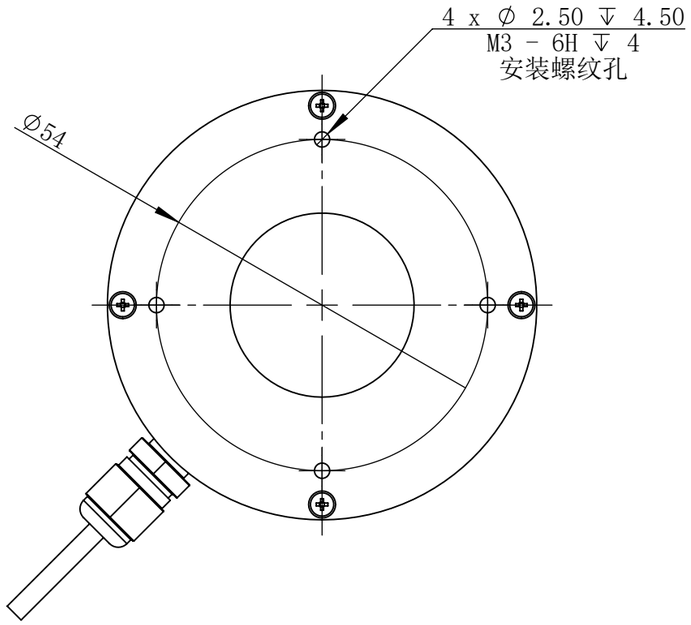

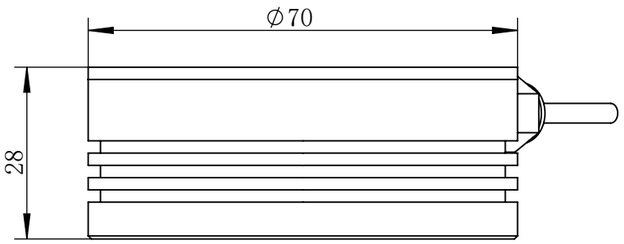

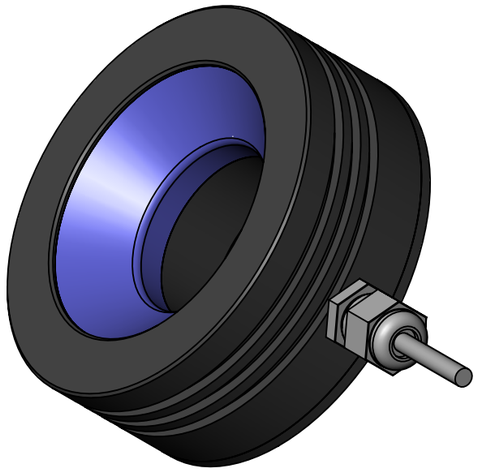

RL45070A1C-MZ00			图纸比例	1:1	产品型号	RL45070-3C24-D
设计绘图	C Z	2019-02-26	当前版本	A1	公司名称	深圳市晶庆光电有限公司
审核批准	LGX	2019-02-26	质量（kg）	0.14	视图关系	

深圳市晶庆光电有限公司	2019-02-26	图幅： A3