RL45120A1C-MZ00

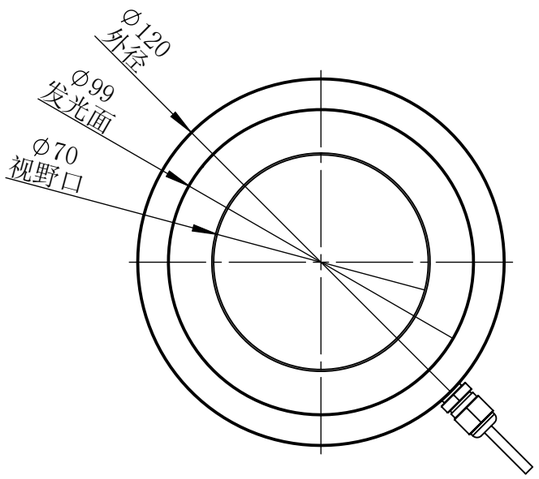

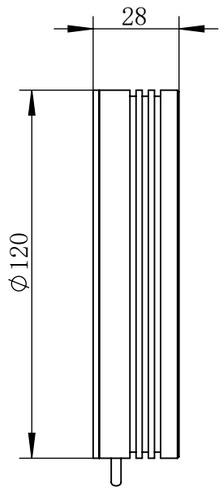

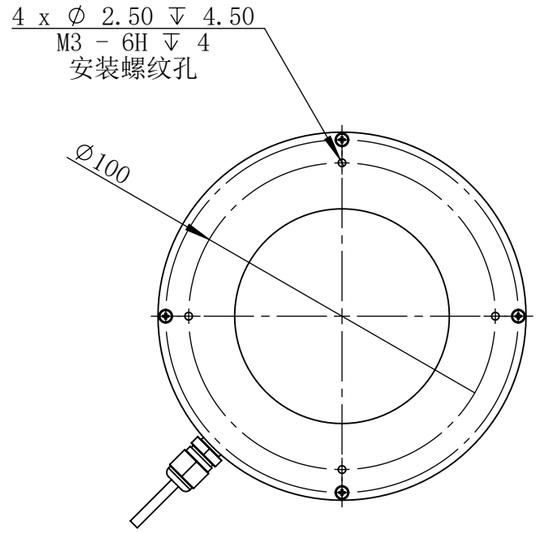

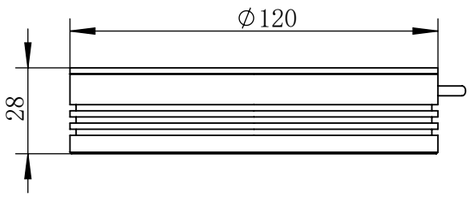

RL45120A1C-MZ00			图纸比例	1:2	产品型号	RL45120-4C24-D
设计绘图	C Z	2019-01-16	当前版本	A1	公司名称	深圳市晶庆光电有限公司
审核批准	LGX	2019-01-16	质量（kg）	0.31	视图关系	
深圳市晶庆光电有限公司			2019-01-16		图幅：	A3

零 件 图 号

借(通)用件登记

描图

描校

旧底图总号

底图总号

签字

日期