RSL30130A1C-MZ00

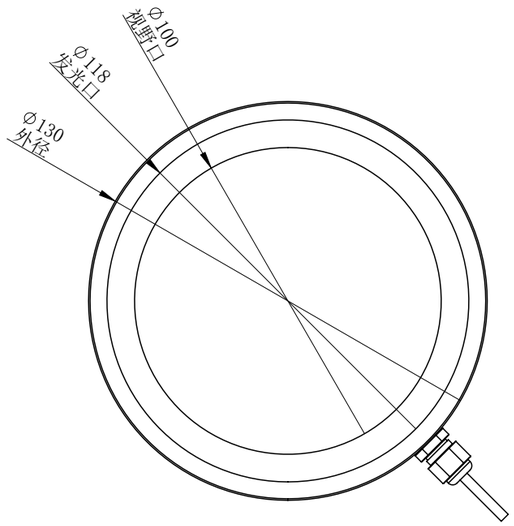

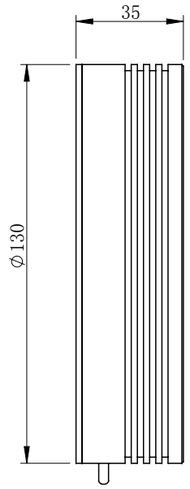

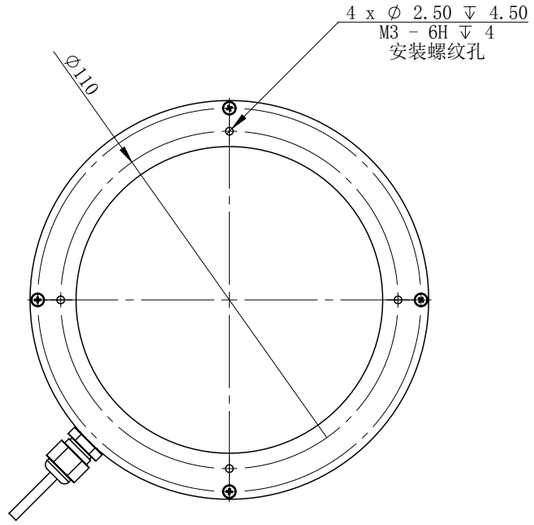

RSL30130A1C-MZ00			图纸比例	1:2	产品型号	RSL30130-2C24
设计绘图	C Z	2019-05-23	当前版本	A1	公司名称	深圳市晶庆光电有限公司
审核批准	LGX	2019-05-23	质量（kg）	0.29	视图关系	

深圳市晶庆光电有限公司	2019-05-23	图幅： A3

零 件 图 号

借(通)用件登记

描图

描校

旧底图总号

底图总号

签字

日期