RSL60088T1C-MZ00

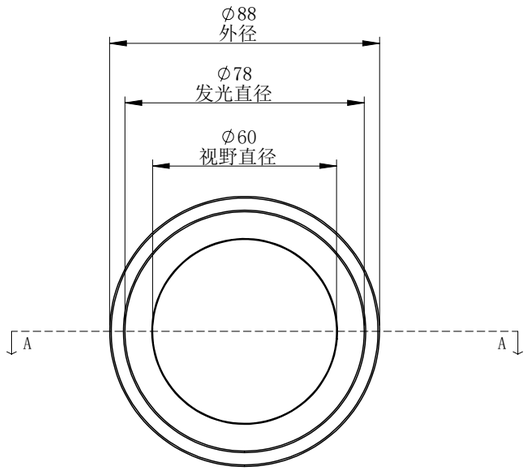

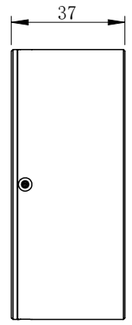

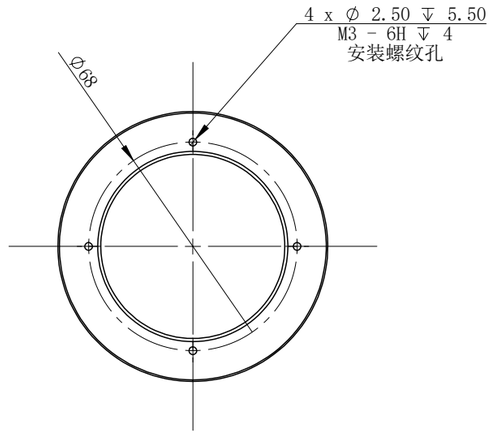

A-A

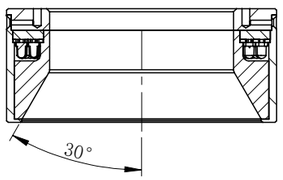

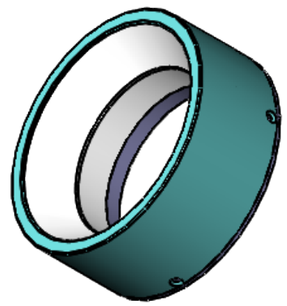

RSL60088T1C-MZ00			图纸比例	1:2	产品型号	RSL60088-2C-24
设计绘图	ZQY	2019/12/9	当前版本	A1	公司名称	深圳市晶庆光电有限公司
审核批准	HXC	2019/12/9	质量（kg）	0.17	视图关系	

深圳市晶庆光电有限公司	2019/12/9	图幅： A3

零 件 图 号

借(通)用件登记

描图

描校

旧底图总号

底图总号

签字

日期