MSL90090A1C-MZ00

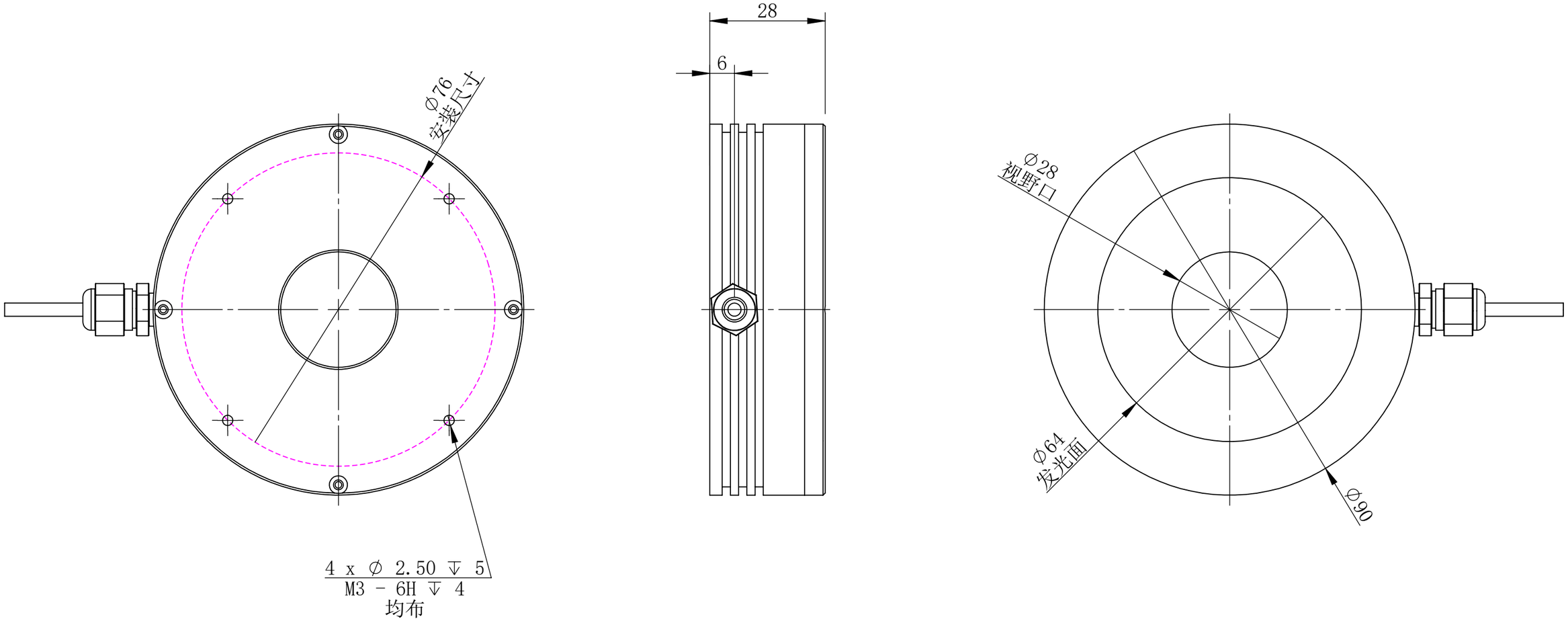

零 件 图 号	MSL90090A1C-MZ00
借(通)用件登记	
描图	
描校	
旧底图总号	
底图总号	
签字	
日期	

设计	PLF	2020/9/29	图纸比例	1:1	产品型号	MSL90090-1C24-S
审核	HXC	2020/9/29	当前版本	A1	公司名称	深圳市晶庆光电有限公司
批准			共 1 张	第 1 张	视图关系	

深圳市晶庆光电有限公司 2020年9月25日 9:34:28 图幅: A3