FSL60120A1C-MZ00

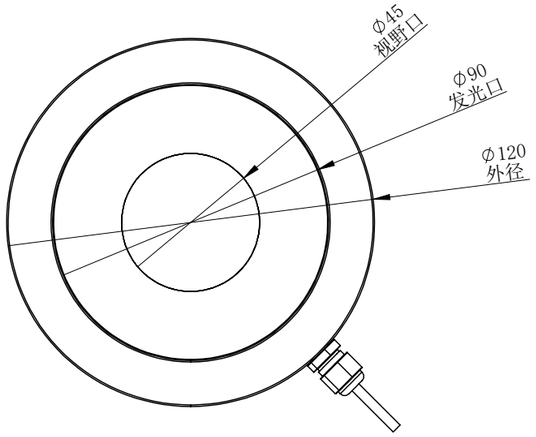

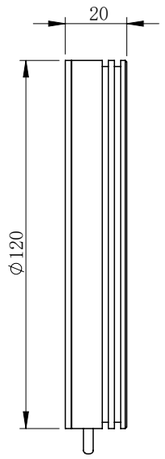

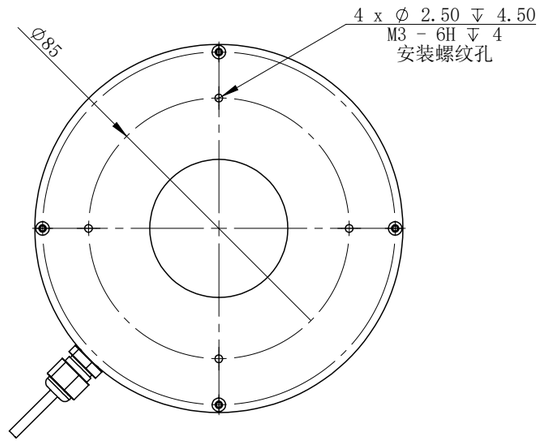

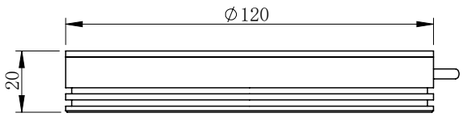

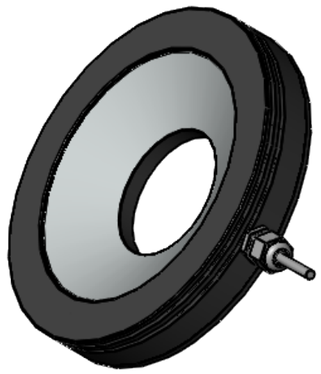

FSL60120A1C-MZ00			图纸比例	1:2	产品型号	RSL60120-2C24
设计绘图	C Z	2020/7/3	当前版本	A1	公司名称	深圳市晶庆光电有限公司
审核批准	LGX	2020/7/3	质量（kg）	0.27	视图关系	
深圳市晶庆光电有限公司			2020/7/3		图幅： A3	

零 件 图 号

借(通)用件登记

描图

描校

旧底图总号

底图总号

签字

日期