F-A4-02-A

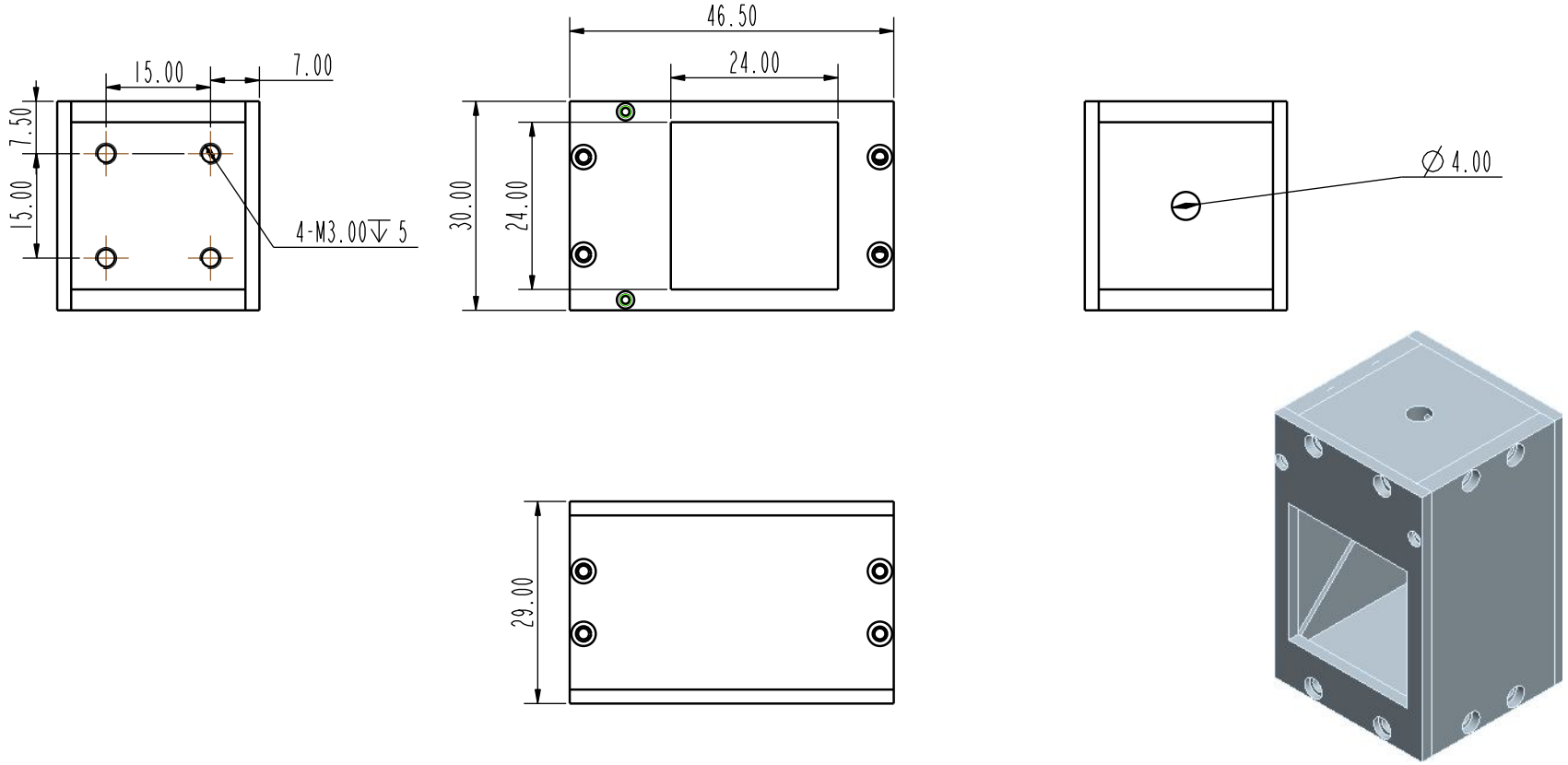

表面处理	
热处理	

第一视角

线性尺寸公差							版权所有，未经授权不得复制和传播				深圳市晶庆光电有限公司
.X±0.20 .XX±0.10 .XXX±0.02	标记	处数	分区	更改文件号		签名	日期	材料			名称 co124-24-SMD
角度尺寸公差	设计		11/15/17	标准化				重量	比例	图幅	版本
.X±0.5°	审图			审核						A4	图号
未注倒圆	工艺			批准				共	张	第	张
未注倒角 x45°											