F-A4-02-A

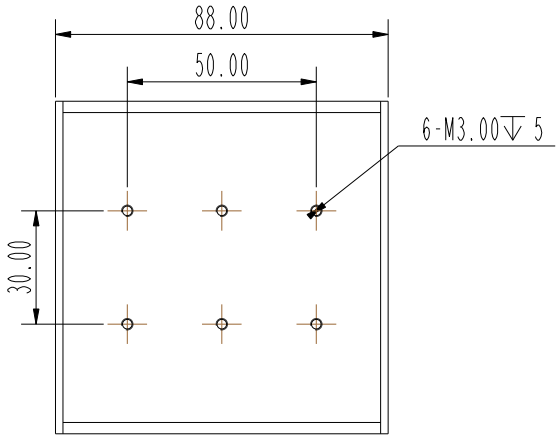

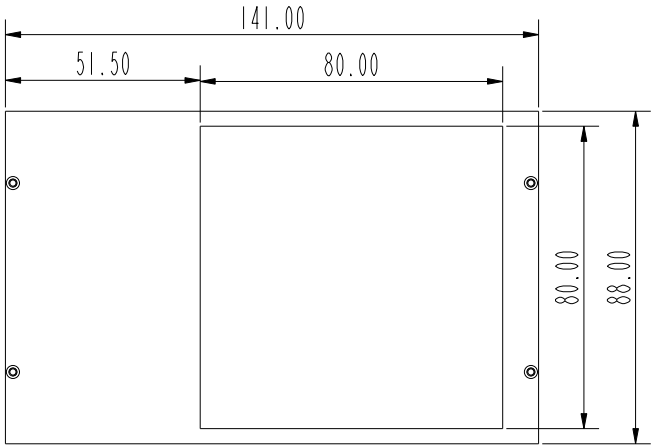

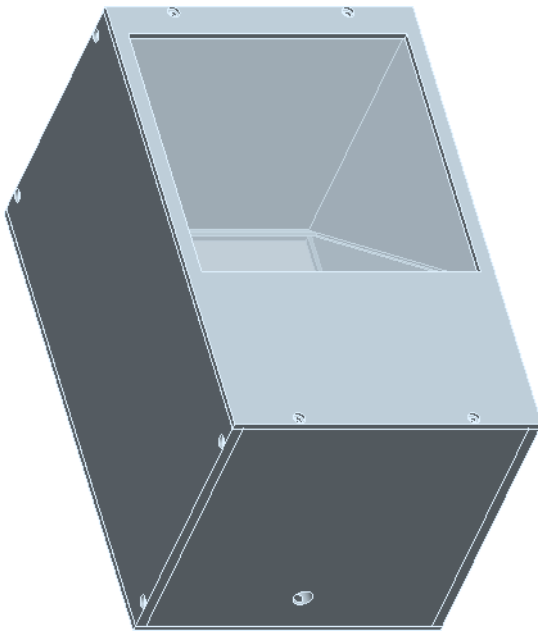

线性尺寸公差							版权所有，未经授权不得复制和传播				深圳市晶庆光电有限公司
.X±0.20 .XX±0.10 .XXX±0.02	标记	处数	分区	更改文件号	签名	日期	材料				名称 Coaxial8080
角度尺寸公差	设计		11-Dec-13	标准化			重量	比例	图幅	版本	
.X±0.5°	审图			审核					A4		图号
未注倒圆	工艺			批准			共 张	第 张			
未注倒角 x45°											

表面处理	
热处理	
第一视角	