ACOL022012W-C24-S-T1

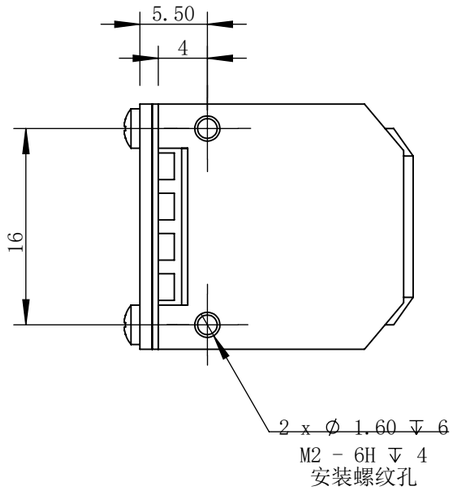


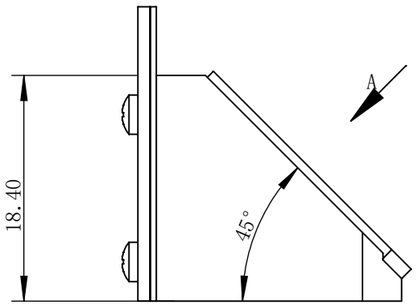


视图 A

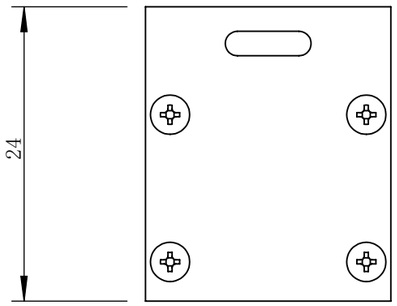


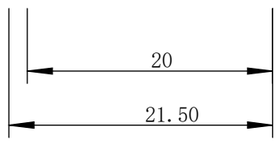


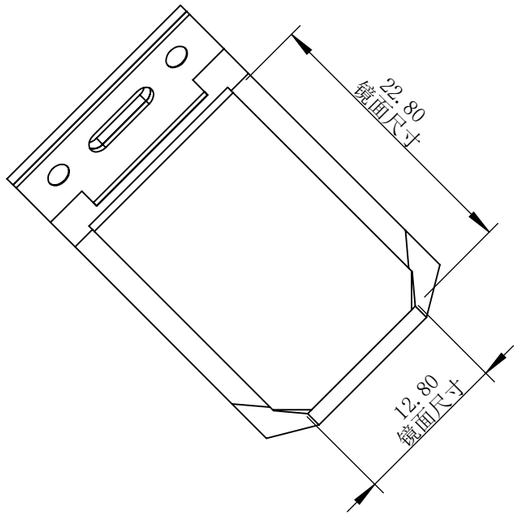


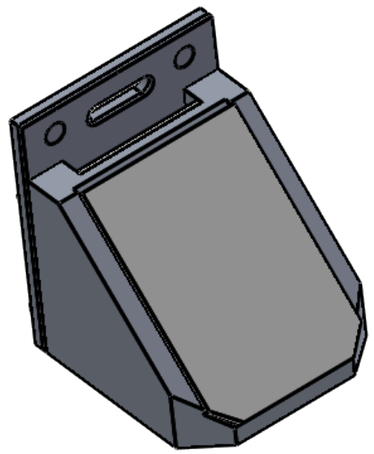

| | |
|---|---|
| 零 件 图 号 | COL022012W-C24-S-T1 |
| 借(通)用件登记 | |
| 描图 | |
| 描校 | |
| 旧底图总号 | |
| 底图总号 | |
| 签字 | |
| 日期 | |

| | | | | | | |
|---|---|---|---|---|---|---|
| 设计 | MRM | 2022/11/16 | 图纸比例 | 2:1 | 产品型号 | ACOL022012W-C24-S-T1 |
| 审核 | HXC | 2022/11/16 | 当前版本 | T1 | 公司名称 | 深圳市晶庆光电有限公司 |
| 批准 | | | 共 1 张 | 第 1 张 | 视图关系 | |

深圳市晶庆光电有限公司 2022年11月16日 15:52:20 图幅: A3