NACOL040040-A

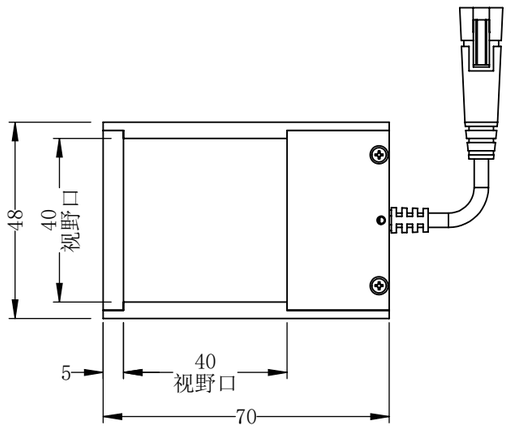

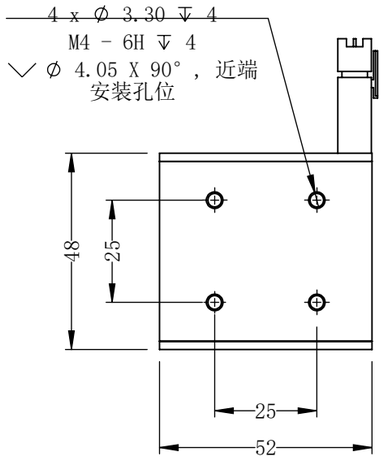

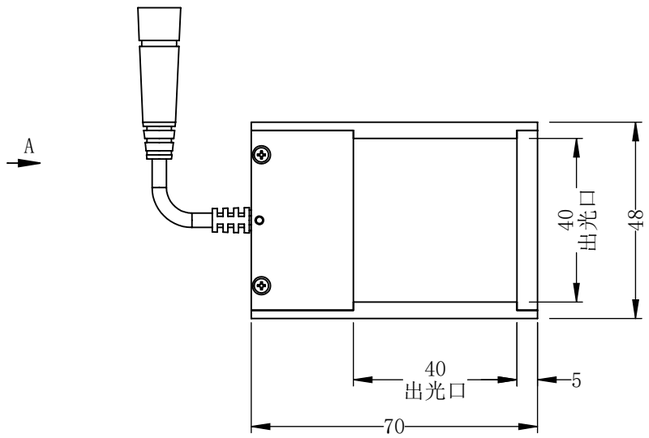

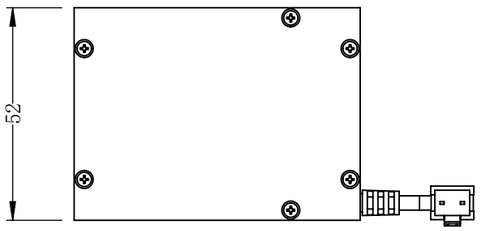

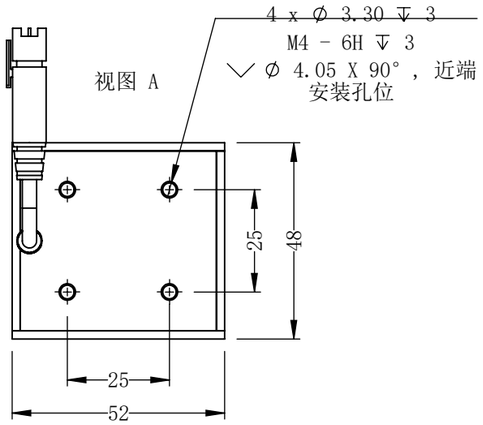

零 件 图 号	NACOL040040-A
借(通)用件登记	
描图	
描校	
旧底图总号	
底图总号	
签字	
日期	

设计	PLF	2024/07/25	图纸比例	1:1.5	产品型号	NACOL040040-A
审核		2024/07/25	当前版本	A	公司名称	深圳市晶庆光电有限公司
批准			共 1 张	第 1 张	视图关系	

深圳市晶庆光电有限公司　2024年7月25日 14:59:43　图幅: A3