NACOL050050-A

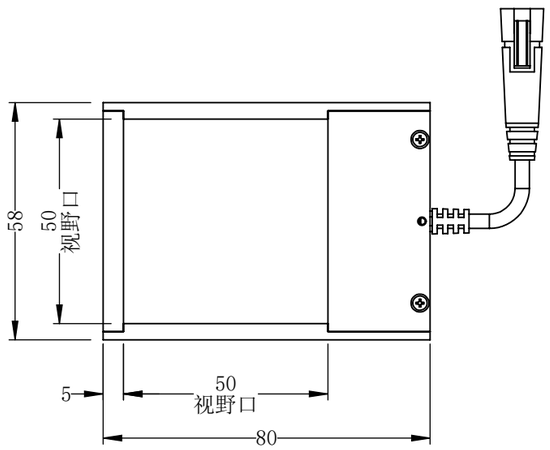

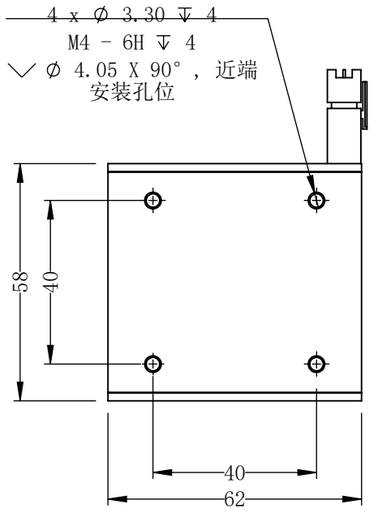

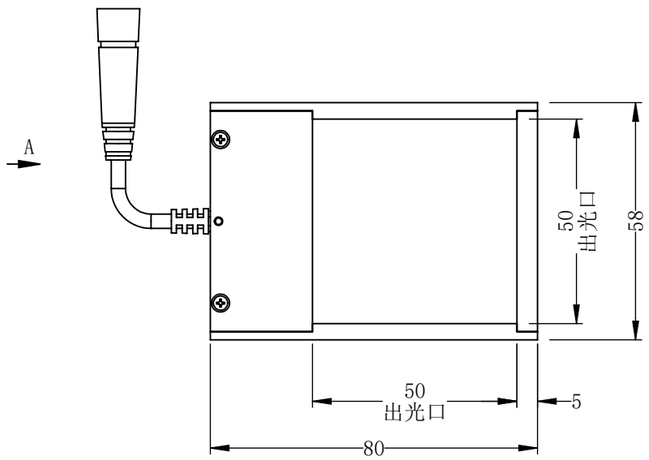

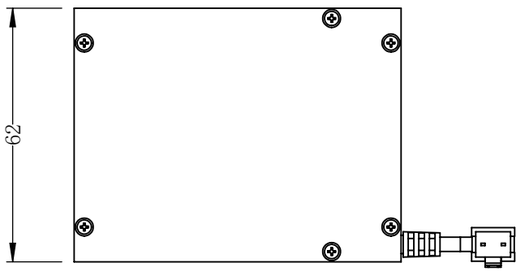

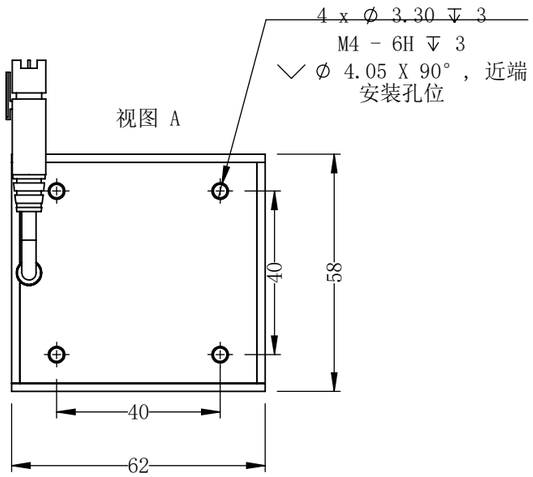

设计	PLF	2024/07/25	图纸比例	1:1.5	产品型号	NACOL050050-A
审核		2024/07/25	当前版本	A	公司名称	深圳市晶庆光电有限公司
批准			共 1 张	第 1 张	视图关系	

深圳市晶庆光电有限公司	2024年7月25日 15:44:34	图幅: A3

零 件 图 号
NACOL050050-A
借(通)用件登记
描图
描校
旧底图总号
底图总号
签字
日期