LL1400-C24-F-A1

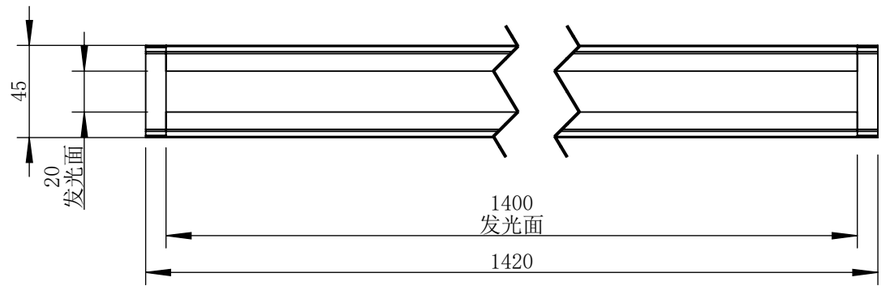

A-A

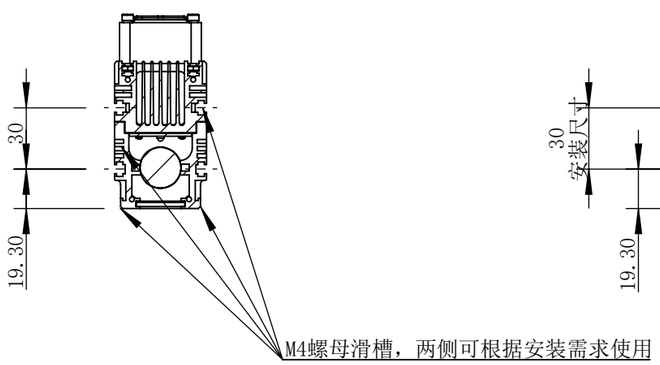

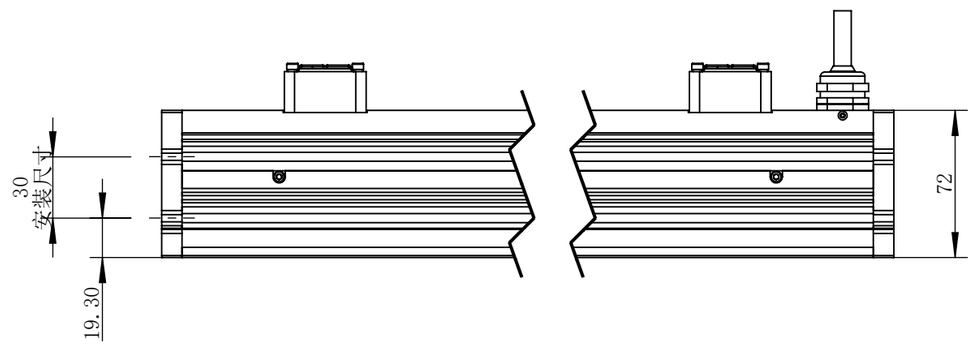

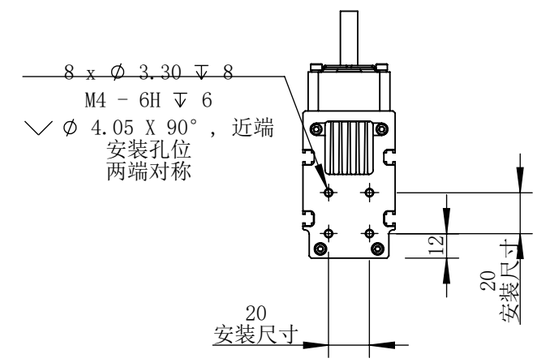

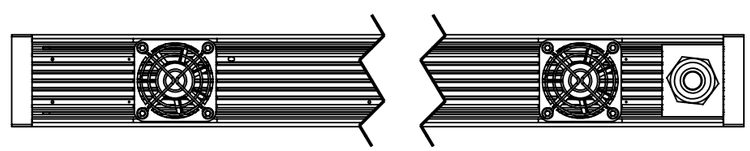

零 件 图 号	LL1400-C24-F-A1
借(通)用件登记	
描图	
描校	
旧底图总号	
底图总号	
签字	
日期	

设计	PLF	2021/12/22	图纸比例	1:3	产品型号	LL1400-C24-F
审核	HXC	2021/12/22	当前版本	A1	公司名称	深圳市晶庆光电有限公司
批准			共 1 张	第 1 张	视图关系	

深圳市晶庆光电有限公司　2021年12月22日 16:00:32　图幅: A3