SLL150-C24-F-A1

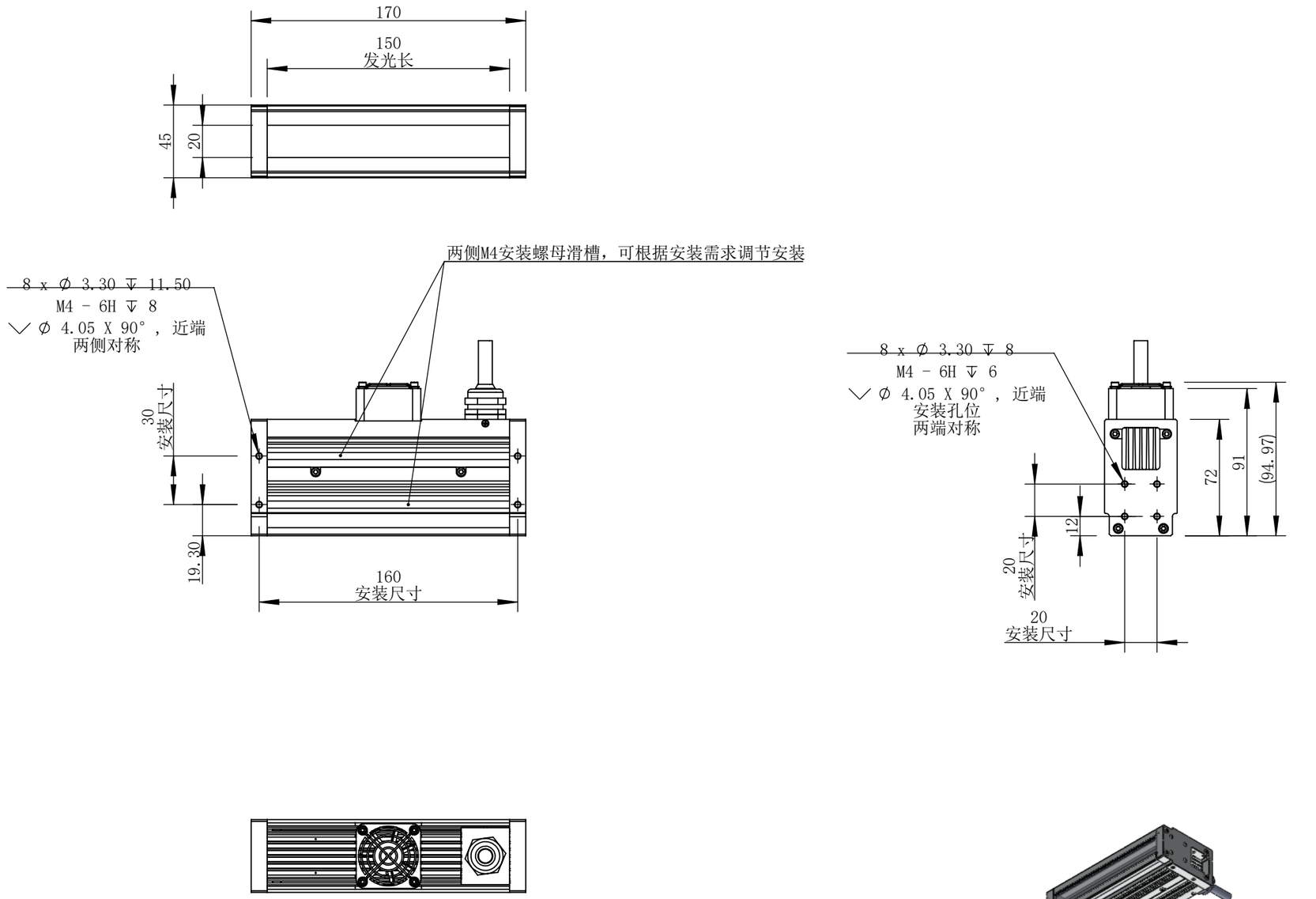

零 件 图 号	
SLL150-C24-F-A1	
借(通)用件登记	
描图	
描校	
旧底图总号	
底图总号	
签字	
日期	

设计	PLF	2023/10/7	图纸比例	1:3	产品型号	SLL150-C24-F
审核	HXC	2023/10/7	当前版本	A1	公司名称	深圳市晶庆光电有限公司
批准			共 1 张	第 1 张	视图关系	
深圳市晶庆光电有限公司			2023年10月7日 14:55:23			图幅: A3