DDL120A1C-MZ00

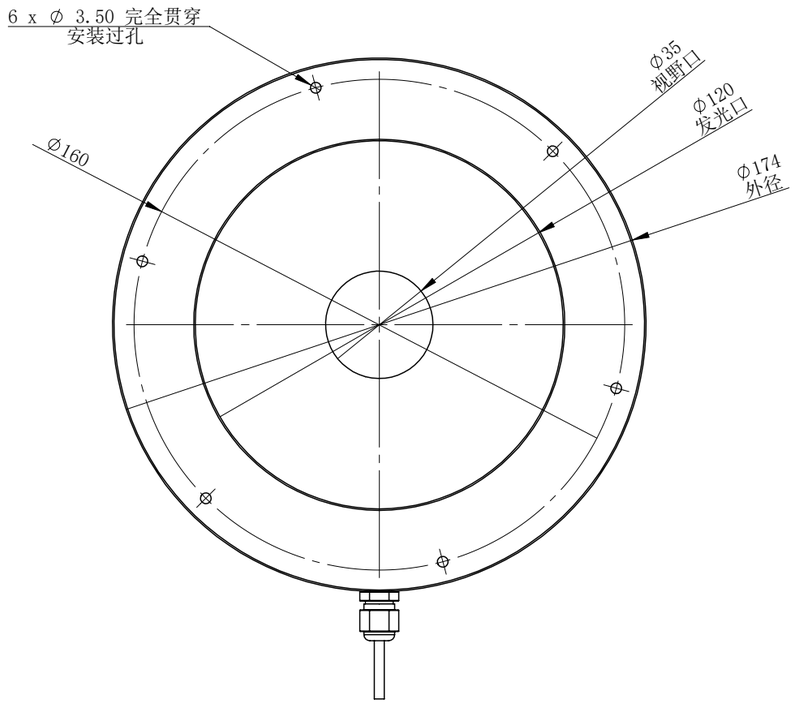

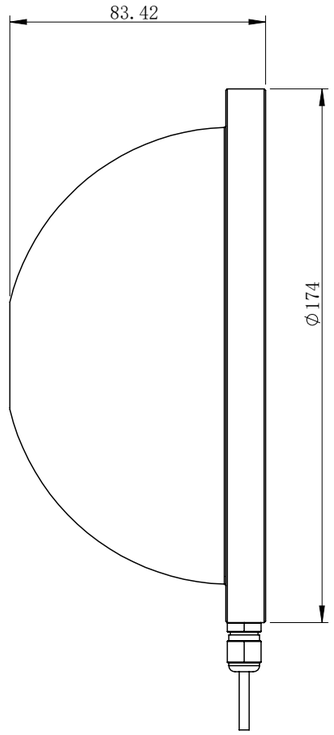

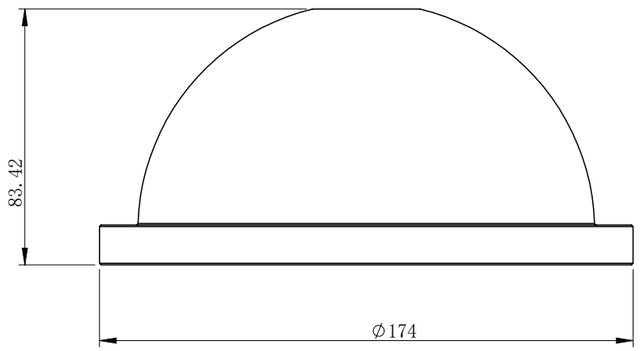

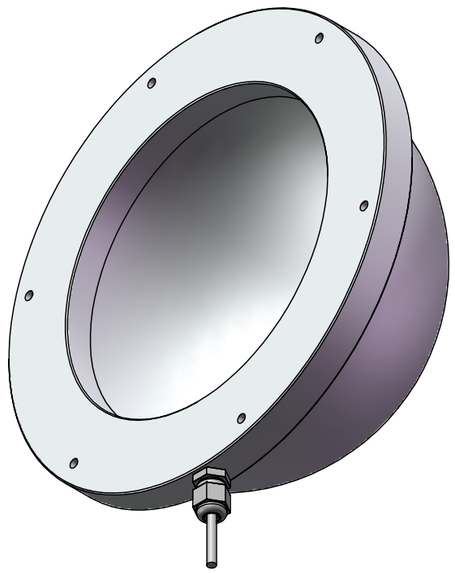

DDL120A1C-MZ00			图纸比例	1:2	产品型号	DDL120-C24-35
设计绘图	C Z	2023/5/24	当前版本	A1	公司名称	深圳市晶庆光电有限公司
审核批准	LGX	2023/5/24	质量（kg）	0.453	视图关系	
深圳市晶庆光电有限公司			2023/5/24		图幅： A3	

零 件 图 号

借(通)用件登记

描图

描校

旧底图总号

底图总号

签字

日期